POIDS Weight Approx. ≈ kg	DIMENSIONS ≈ mm d	L	FORME Style	MATÉRIAUX Material	FILETAGE Thread Size AG	REFERENCE Part Number Type
0,05	13	32	1	Laiton (cr = chromé brillant) — brass (cr=chrome plated)	G ½	DN ½"
0,08	18	34	1		G ¾	DN ¾"
0,10	24	35	1		G 1	DN 1"
0,10	24	35	1		G 1	DN 1" cr
0,15	33	39	1		G 1¼	DN 1¼"
0,31	35	44	2		G 1½	DN 1½"
0,41	48	48	2		G 2	DN 2"
0,28	48	40	4		G 2	**G**N 2"
0,69	61	52	2		G 2½	DN 2½"
0,83	76	57	2		G 3	DN 3"
0,55	76	50	4		G 3	**G**N 3"
1,19	100	64	2		G 4	DN 4"
5,15	110	125	5		5½" *)	DN 5½"
Mamelon double **'Marine'** selon VG 85281 avec filet spécial, surface d'étanchéité plate. 'L' = filet gauche pour eau potable. — ***Marine*** *double nipples according to VG 85281 with special thread acc. to VG 85280, with flat sealing surface. 'L' = left hand thread for fresh water.*						
1,20	65	75	3	Laiton matricé — hot stamped brass	M 80 x 3	DN-M 80
1,20	65	75	3		W 82 x 1/6 L	DN-W 82 L
0,10	48	40	4	Aluminium — aluminium	G 2	**G**N 2" Al
0,12	61	46	4		G 2½	**G**N 2½" Al
0,19	75	50	4		G 3	**G**N 3" Al
0,34	100	55	4		G 4	**G**N 4" Al
1,80	105	120	5		5½" *)	DN 5½" Al
REMARQUE : Les connexions des filetages alu/alu ont tendance à gripper. Pour eviter cela, utilisez soit un autre matériau, soit un lubrifiant p.e. **EW-Retinax HD2.** — ***PLEASE OBSERVE*** *: Thread connections alu/alu can lead to seizing. To avoid this different material should be used on one end or use special lubricant, i.e.* ***our EW-Retinax HD2****.*						
0,05	13	32	1	Acier inoxydable 1.4571 / 1.4408 avec marquage matériau — stainless steel AISI 316 Ti / 316 with material marking	G ½	DN ½" SS
0,07	18	34	1		G ¾	DN ¾" SS
0,13	22	37	1		G 1	DN 1" SS
0,16	32	37	1		G 1¼	DN 1¼" SS
0,25	38	43	1		G 1½	DN 1½" SS
0,42	48	58	1		G 2	DN 2" SS
0,55	63	62	6		G 2½	DN 2½" SS
0,74	76	62	2		G 3	DN 3" SS
1,05	100	65	6		G 4	DN 4" SS

ELAFLEX

Mamelon double type **DN** (GN), avec le même filet mâle des deux côtés, avec surface d'étanchéité plate (G = DIN EN ISO 228).

Double nipples type ***DN*** *(GN), both sides same male pipe thread with flat sealing surface (G = according to EN ISO 228 / BSP parallel).*

Type DN

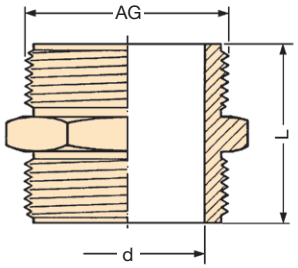

Forme 1

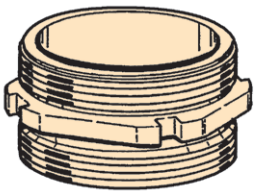

Forme 2

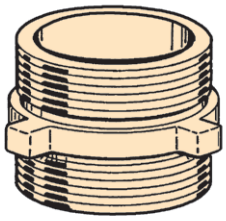

Forme 3

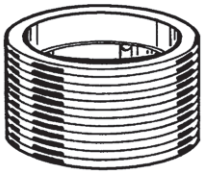

Forme 4 (**G**N)

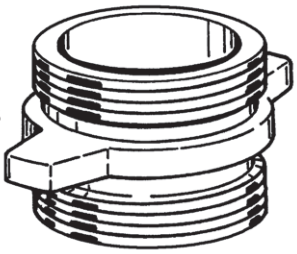

Forme 5

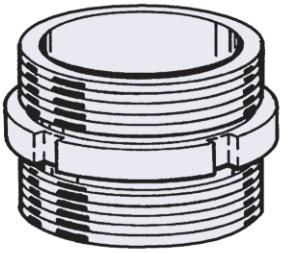

Forme 6

Filetage wagon-citerne selon DIN 6602 (ancien DIN 11).

*) *Thread for rail tankers according to DIN 6602 (old DIN 11)*

Mamelon double DN (GN)

DOUBLE NIPPLES ***DN*** *(GN)*

MODIFICATIONS TECHNIQUES RÉSERVÉES · COPIES ET IMPRESSIONS SEULEMENT AVEC NOTRE ACCORD · *Specifications subject to change without notice · Copyright ELAFLEX*

1

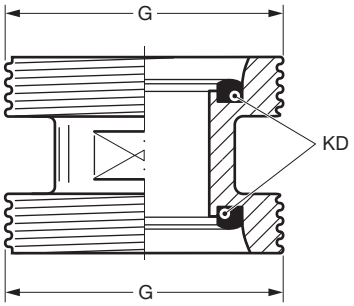

Type DN-R

Mamelon double type **DN-R**, en acier inoxydable avec des deux côtés le même filet rond selon DIN 405. Joint de raccord KD en NBR bleu. Autres matériaux, voir page 393.

—

*Double nipples type **DN-R**, stainless steel, both ends same knuckle thread acc. to DIN 405. Seal KD for knuckle thread of NBR blue. Other Materials see page 393.*

Filetage *Thread size* G	RÉFÉRENCE *Part Number* Type
RD 44 x 1/6"	DN-R 44 SS
RD 52 x 1/6"	DN-R 52 SS
RD 65 x 1/6"	DN-R 65 SS
RD 78 x 1/6"	DN-R 78 SS
RD 110 x 1/4"	DN-R 110 SS

2

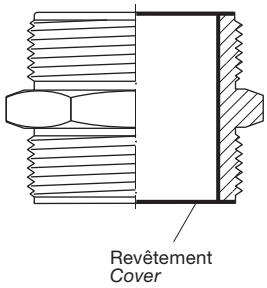

Type DN-SSE

Mamelon double en acier inoxydable comme décrit au dos, mais avec un **revêtement Teflon® PFA** thermoplastique. Détails, voir Info 5.03. Le mamelon est utilisé quand la résistance chimique n'est pas suffisante comme p.e. pour l'acide chlorhydrique ou le chlorure de fer-III. Résistance chimique, voir page 250.
Couleur : brun rouille. **Référence supplémentaire : ... SSE.**

—

*Double nipples of stainless steel as described overleaf, but with **Teflon® PFA coating**, a thermoplastic fluorine material. Details see Information 5.03. This type is used if stainless steel does not have a sufficient chemical resistance, i. e. for hydrochloric acid and iron-III-chloride.*
Resistance chart see page 250.
*Colour: rust red. **Additional Part Number: ...SSE.***

3

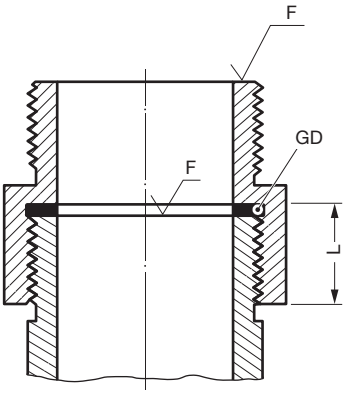

LES AVANTAGES D'UN SYSTEME DE JOINT PLAT :

Les réductions standards d'ELAFLEX ont un filetage parallèle et une surface d'étanchéité plate **F**. On peut ainsi utiliser toute la longueur du filet lors de l'assemblage. Le plus grand transfert de puissance est garanti pour la longueur courte **L**. Le joint plat **GD** se trouve derrière le filet et ne peut pas tomber du raccord. L'assemblage facile garantit une connexion sûre. Serrer par après durant l'utilisation est toujours possible. Le changement du joint et le vissage de nouvelles pièces ne demande aucune expertise spéciale. C'est pourquoi la norme européenne pour le raccordement de flexibles impose un filetage parallèle avec joint plat.

—

***ADVANTAGES OF THE FLAT SEALING SYSTEM**:*

*Standard ELAFLEX hose fittings are supplied with parallel threads and flat sealing surface **F**. This allows to use the full thread length for screwed-on parts. The largest possible transfer of force is guaranteed for short length **L**. The thread seal **GD** behind the relief groove of the thread cannot drop out. Simple screwing down makes a safe connection. Subsequent tightening during operation is possible at any time. Change of seal and new assembly do not require any expert knowledge. The European standardisations for hose assemblies require parallel threads with flat seals, because of the advantages.*

4

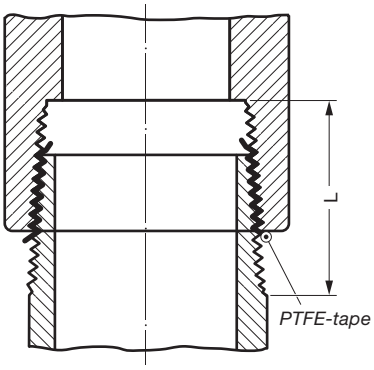

LES INCONVENIENTS D'UN JOINT DE FILETAGE CONIQUE :

Les mamelons à filetage conique femelle ou mâle comme par ex. **NPT** ou **DIN EN 1026-1**, n'ont normalement pas de surface d'étanchéité plate. La partie vissée grippe avant que la fin du contrefilet ne soit atteinte. De cette façon, il n'est pas possible d'avoir une étanchéité avec un joint plat. La longueur totale 'L' d'une telle connexion est par conséquent toujours plus longue que pour un système avec étanchéité plate de même dimension. L'étanchéité était réalisée autrefois par des fibres de chanvre et par des obturateurs liquides. Maintenant, on utilise presque toujours du ruban PTFE. Une étanchéité sûre et directe requiert une connaissance technique, un environnement de travail propre et exige plus de temps. Lors d'un nouveau montage, il convient de nettoyer le raccord avec soin et les résidus durcis de l'obturateur doivent être enlevés.

—

DISADVANTAGES OF TAPERED THREAD SEALS:

*Hose fittings with tapered female and male threads, like **NPT** or **DIN EN 1026-1**, have normally no flat sealing surface. The screwed-on thread jams before the end of the counter thread is covered. Therefore a sealing with thread seal is not possible. The overall length L of such a connection is always longer than the equivalent flat sealing system. Previously the sealing of tapered threads was done with hemp and liquid sealing compounds. Today mainly PTFE tapes are used. A safe and promptly tight connection requires expert knowledge and clean work and is time-consuming. Subsequent tightening during operation is not possible. A new assembly requires the proper cleaning of the pitch from all squashed and hardenedremains of the sealing compounds.*