SECTION 3 Section	POIDS Weight Approx. ≈ kg	MATÉRIAUX Materials	BRIDE Flange Taille Size DN mm	BRIDE Flange press. nom. Press. Nom. PN	FORME Style	LONG. Total Length L mm	FILETAGE Thread Size AG	REFERENCE Part Number Type
	1,20	Aluminium — *Aluminium*	80	PN 10/16	1	46	G 3	FGN 3" Al
	1,70		100	PN 10/16		55	G 4	FGN 4" Al
	2,05					83	5½" A (DIN 6602)	FGN 5½" Al
	1,30	Acier Zn Cr — *Steel Zn Cr*	25	PN 10/16	2	73	G 1	FGN 1"
	1,90		32	PN 10/16		75	G 1¼	FGN 1¼"
	2,11		40	PN 10/16		77	G 1½	FGN 1½"
	2,30					87	G 2	FGN 40-2"
	2,80		50	PN 10/16		90	G 2	FGN 2"
	2,80					109		FGN 2"/109
	3,41		65	PN 10/16		90	G 2½	FGN 2½"
	3,90					90	G 3	FGN 65-3"
	4,34		80	PN 10/16		95	G 3	FGN 3"
	4,15					125		FGN 3"/125
	5,17		100	PN 10/16		86	G 4	FGN 4"
	5,25					116		FGN 4"/116
	6,45					97	5½" A (DIN 6602)	FGN 5½"
	1,30	Acier inoxydable 1.4571 — *Stainless steel AISI 316 Ti*	25	PN 10/16	2	73	G 1	FGN 1" SS
	1,90		32	PN 10/16		75	G 1¼	FGN 1¼" SS
	2,15		40	PN 10/16		77	G 1½	FGN 1½" SS
	2,30					87	G 2	FGN 40-2" SS
	2,93		50	PN 10/16		90	G 2	FGN 2" SS
	2,95					109	G 2	FGN 2"/109 SS
	3,60		65	PN 10/16		90	G 2½	FGN 2½" SS
	3,75					90	G 3	(FGN 65-3" SS)
	4,41		80	PN 10/16		95	G 3	FGN 3" SS *)
	5,12					125	G 3	FGN 3"/125 SS
	5,35		100	PN 10/16		86	G 4	FGN 4" SS *)
	6,90					97	5½" A (DIN 6602)	FGN 5½" SS

ELAFLEX

Bride fileté mâle type FGN, avec d'un côté bride fixe selon EN 1092-1 (DIN 2633), et de l'autre côté fileté mâle (G = DIN EN ISO 228), avec surface d'étanchéité plat.

—

*Flange with male thread type **FGN**, one end fixed flange according to EN 1092-1 (DIN 2633), other end with male pipe thread (G = EN ISO 228/BSP parallel), with flat sealing surface.*

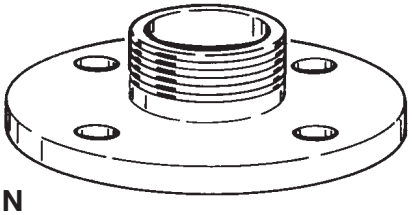

Type FGN

Forme 1

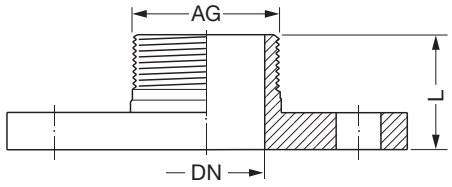

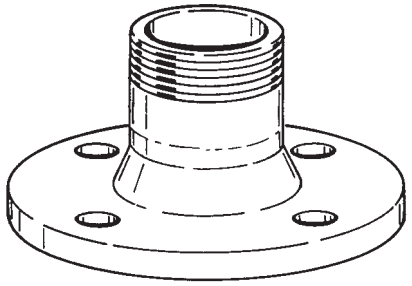

Type FGN

Forme 2

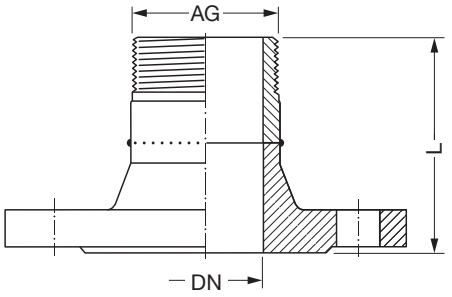

Modèle long permettant à la poignée du raccord **MK** d'être totalement ferméeet verouillée en toute sécurité.

—

*Long design, so that the lever of the 'TW' coupling type **MK** can be completely dropped down safely arrested.*

Autres longueurs en exécution spéciale (inox) sur demande.

*) —

Other lengths in special design in (stainless steel) on request.

MODIFICATIONS TECHNIQUES RÉSERVÉES · COPIES ET IMPRESSIONS SEULEMENT AVEC NOTRE ACCORD · *Specifications subject to change without notice · Copyright ELAFLEX*

Type FGN-SSE

1

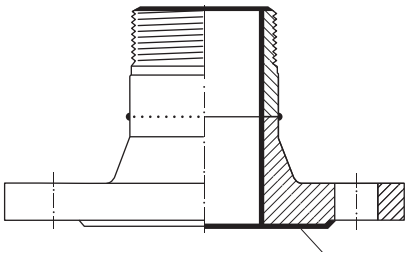

Bride fileté mâle en acier inoxydable comme décrit au dos, mais avec un revêtement **Teflon® PFA** thermoplastique en plus selon les exigences du FDA 21 CFR 177.1550 en 177.2440. Le revêtement est utilisé lorsque la résistance chimique de l'acier inoxydable n'est pas suffisante commpe p.e. pour l'acide chlorhydrique et le chlorure de fer III. Tableau de résistance, voir page 250.
Coleur : rouge
Référence : FGN...SSE

*Flanches with male thread of stainless steel as described overleaf, but with **Teflon® PFA coating**, a thermoplastic fluorins material. The used PFA coating corresponds to the FDA requirements 21 CFR 177.1550 and 177.2440. Details see information 5.03. This type is used if stainless steel does not have a sufficient chemical resistance, i.e. for hydrochloric acid and iron III-chloride. Resistance chart see page 250.*
Colour : red
***Part Number** : FGN...SSE*

Type FGN-PP

2

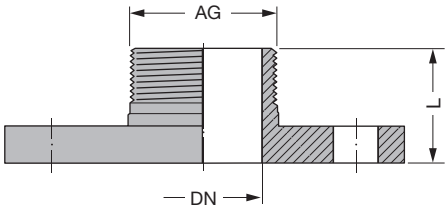

Bride fileté mâle en polypropylène PP, modèle court. Résistance chimique, voir page 356. Dimensions de bride selon PN 10. **Uniquement pour utilisation à des pressions et températures faibles**. En cas de doubt, veuillez nous contacter.

*Flanges with male thread of polypropylene PP in short design. Chemical resistance chart see page 356. Flange measurements acc. to PN 10. **Only for low working pressures and temperatures.** If in doubt please call us.*

BRIDE DIM. *Flange Size* DN mm	FILETAGE *Thread Size* AG	LONG. *Total Length* L mm	REFERENCE *Part Number* Type
25	G 1	41	FGN 1" PP
40	G 1½	60	FGN 1½" PP
50	G 2	60	FGN 2" PP
80	G 3	68	FGN 3" PP

3

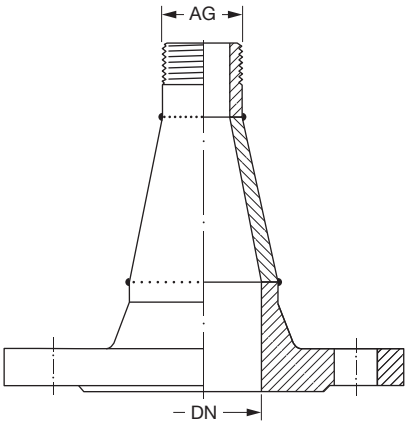

Bride fileté mâle telle que décrite au verso avec une extension conique soudée filetée mâle selon DIN EN ISO 228 et surface d'étanchéité plate. Disponible en acier St 37 ou acier inoxydable dans toutes les dimensions de bride normalisée jusqu'à DN 150 (6") et dimension de filetage jusqu'à G 4". En cas de commande, veuillez signaler la norme de bride, DN, diamètre du filet G et le matériau.

Flanges with male thread as described overleaf, but with welded-on reduction and tapered extension with male pipe thread according to EN ISO 228 and flat sealing surface. Producible in all standard flange sizes up to DN 150 (6") and pipe threads up to G 4" in carbon steel or stainless steel.
When ordering please specify required design and material.

4

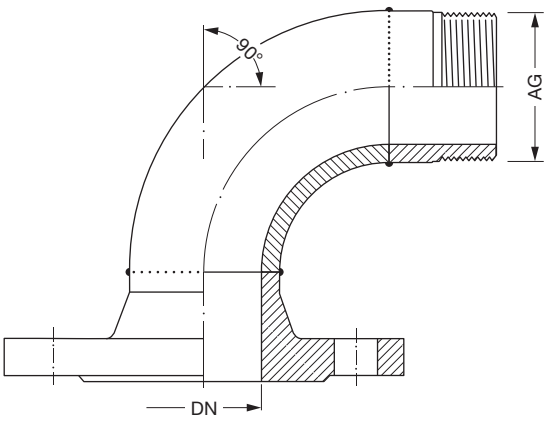

Bride fileté mâle comme au verso mais avec un coude soudé à 45° ou 90° suivant l'illustration. Fileté mâle selon EN ISO 228. Disponible en acier St 37 ou aluminium dans toutes les dimensions normalisées jusqu'à DN 150 et dimension de filetage jusqu'à G 4". En cas de commande, veuillez signaler la norme de bride, DN, diamètre du filet G et le matériau.

Flanges with male thread as described overleaf, but with welded-on 45° or 90° elbow as shown, with male pipe thread according to EN ISO 228 and flat sealing surface. Producible in all standard flange sizes up to DN 150 (6") and pipe threads up to G 4" in carbon steel or aluminium. When ordering specify required design, standard, DN, G and material.